KUGELHÄHNE
BALL VALVES

BÖHMER

BBS/BMG

MITTELDRUCK-BLOCK-KUGELHAHN MIT GEWINDEANSCHLUSS

AUSFÜHRUNG B
DN 4-25 | PN 100

VOLLER DURCHGANG

INFORMATIONEN

Kugelhahn in Blockbauweise mit Gewindeanschlüssen

/// TÜV-Baumuster-Prüfung

/// Der Schaltgriff gehört zum Lieferumfang

WERKSTOFFE

Gehäuse	Stahl*
Anschluss-verschraubung	Stahl*
Kugel	Edelstahl
Dichtungen	PTFE
O-Ringe	FPM
Spindel	Edelstahl

*Material: EN10204 - 3.1

OPTIONEN

/// **Montagebohrungen**
(BBS/BMG Ausführung B-M)
Aufpreis: 20,40 €

/// **Vorrichtung zur Schaltblockierung**
(BBS/BMG Ausführung B-L)
Aufpreis: 23,00 €

/// Sonderausführungen auf Anfrage

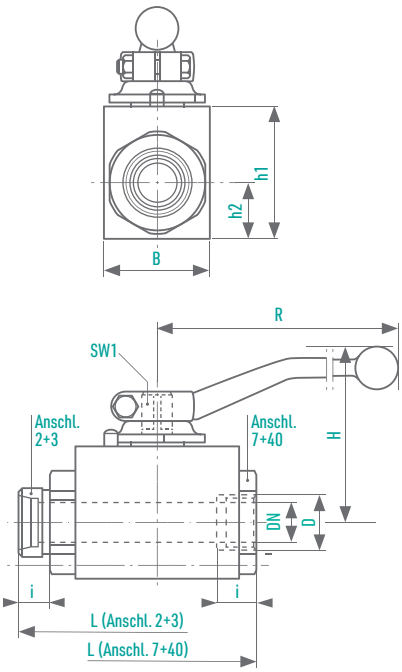

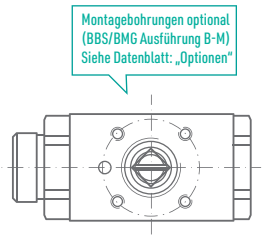

GASZULASSUNG: PN 16 BIS EINSCHL. DN 20

Anschlussart	DN [mm]	AD Rohr [mm]	PN [bar]	D [mm]	i [mm]	L [mm]	B [mm]	h1 [mm]	h2 [mm]	H [mm]	R [mm]	SW 1 [mm]	Gew. [kg]	Bestell-Nummer
2 Für Rohrverschraubung leichte Reihe, DIN 2353	4	6	100	M12 x 1,5	10	76	25	30	12	44	60	8	0,3	0070400
	6	8	100	M14 x 1,5	10	76	25	30	12	44	60	8	0,3	0070401
	8	10	100	M16 x 1,5	11	76	25	30	12	44	60	8	0,3	0070402
	10	12	100	M18 x 1,5	11	80	30	35	15	51	90	8	0,4	0070403
	12	15	100	M22 x 1,5	12	96	35	45	18	55	100	10	0,8	0070404
	16	18	100	M26 x 1,5	12	105	40	50	21,5	68	130	10	1,0	0070405
	20	22	100	M30 x 2	14	110	45	55	24	70	130	10	1,3	0070406
	25	28	100	M36 x 2	14	120	55	65	30,5	82	180	12	2,2	0070407
3 Für Rohrverschraubung schwere Reihe, DIN 2353	4	8	100	M16 x 1,5	12	76	25	30	12	44	60	8	0,3	0070408
	6	10	100	M18 x 1,5	12	76	25	30	12	44	60	8	0,3	0070409
	8	12	100	M20 x 1,5	12	76	25	30	12	44	60	8	0,3	0070410
	10	14	100	M22 x 1,5	14	80	30	35	15	51	90	8	0,4	0070411
	12	16	100	M24 x 1,5	14	96	35	45	18	55	100	10	0,8	0070412
	16	20	100	M30 x 2	16	105	40	50	21,5	68	130	10	1,0	0070413
	20	25	100	M36 x 2	18	110	45	55	24	70	130	10	1,3	0070414
	25	30	100	M42 x 2	20	120	55	65	30,5	82	180	12	2,2	0070415
7 Rohrinnengewinde DIN ISO 228/1	4	-	100	G ⅛	11	50	25	30	12	44	60	8	0,3	0070423
	6	-	100	G ¼	12,5	50	25	30	12	44	60	8	0,3	0070424
	8	-	100	G ⅜	12,5	75	25	30	12	44	60	8	0,3	0070425
	10	-	100	G ⅜	12,5	60	30	35	15	51	90	8	0,4	0070426
	12	-	100	G ½	15	75	35	45	18	55	100	10	0,7	0070427
	16	-	100	G ½	15	75	40	50	21,5	68	130	10	0,9	0070428
	20	-	100	G ¾	15	80	45	55	24	70	130	10	1,2	0070429
	25	-	100	G 1	20	90	55	65	30,5	82	180	12	2,1	0070430
40 Rohrinnengewinde RP EN10226-1	4	-	100	RP 1/8	11	50	25	30	12	44	60	8	0,3	0070416
	6	-	100	RP 1/4	12,5	50	25	30	12	44	60	8	0,3	0070417
	10	-	100	RP 3/8	12,5	60	30	35	15	51	90	8	0,4	0070418
	12	-	100	RP 1/2	15	75	35	45	18	55	100	10	0,7	0070419
	16	-	100	RP 1/2	15	75	40	50	21,5	68	130	10	0,9	0070420
	20	-	100	RP 3/4	18	80	45	55	24	70	130	10	1,2	0070421
	25	-	100	RP 1	20	90	55	65	30,5	82	180	12	2,1	0070422

Alle Angaben vorbehaltlich Änderungen und Irrtum

OPTIONEN

MONTAGEBOHRUNGEN, OPTIONAL (AUSFÜHRUNG -M)

Aufpreispflichtig sofern nicht anders beschrieben

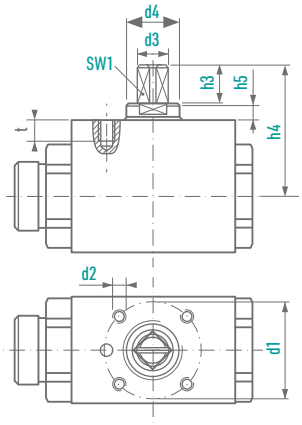

BMG
BHG
EBG

Anschlüsse 2,3,7,8,40

BAUREIHEN	DN [mm]	d1	d2	t	SW1	d3	h3	h4	d4	h5
	4	25	M5	6	8	10	10	29	-	-
	6	25	M5	6	8	10	10	29	-	-
	8	25	M5	6	8	10	10	29	-	-
	10	25	M5	6	8	10	10	36	16	5
	12	36	M6	8	10	12	14	47	20	5
	16	36	M6	8	10	12	14	49	20	5
	20	50	M6	8	10	12	14	51	20	5
	25	50	M6	8	12	15	14	55	23	5,5

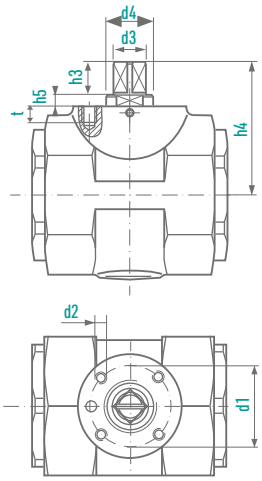

MKG

Anschlüsse 2,3,7,8

BAUREIHEN	DN [mm]	d1	d2	t	SW1	d3	h3	h4	d4	h5
	32	50	M8	10	16	20	19,5	77	29	7
	40	50	M8	10	16	20	19,5	83	29	7
	50	50	M8	10	16	20	19,5	90	29	7

Alle Angaben vorbehaltlich Änderungen und Irrtum

BÖHMER

OPTIONEN

SCHALTBLOCKIERUNG, OPTIONAL (AUSFÜHRUNG -L)

Aufpreispflichtig

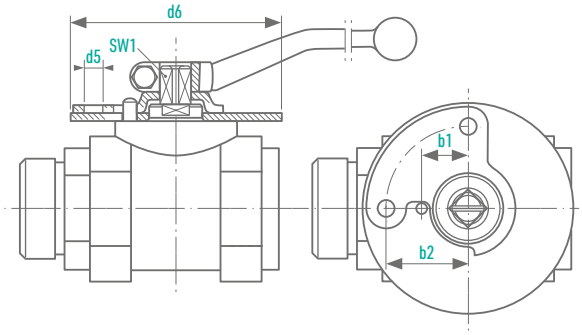

BAUREIHEN	DN [mm]	b1	b2	d5	d6
KMG KHG MKG ENG	4	12	23	7,5	60
	6	12	23	7,5	60
	8	12	23	7,5	60
	10	13,5	23	7,5	65
	12	17,5	31	7	80
	16	17,5	31	7	80
	20	17,5	31	7	80
	25	17.5	31	7	80
	32	24	41	7	100
Anschlüsse 2,3,7,8, 40	40	24	41	7	100
	50	24	41	7	100

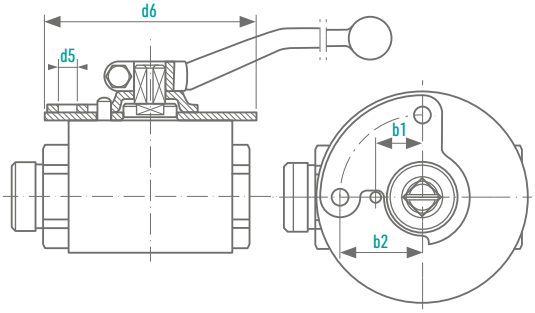

BAUREIHEN	DN [mm]	b1	b2	d5	d6
BMG BHG EBG	4	12	23	7,5	60
	6	12	23	7,5	60
	8	12	23	7,5	60
	10	13,5	23	7,5	65
	12	17,5	31	7	80
	16	17,5	31	7	80
Anschlüsse 2,3,7,8,40	20	17,5	31	7	80
	25	17,5	31	7	80

Alle Angaben vorbehaltlich Änderungen und Irrtum