BÖHMER

Unsere Erfahrung – Ihre Sicherheit

Dreiwege-Umschaltkugelhahn mit Flanschanschluss

Negative Überdeckung (keine Nullstellung)
Baulänge DIN 3202 F1 (F17)

DN 50-100 | PN 10-40

DUF

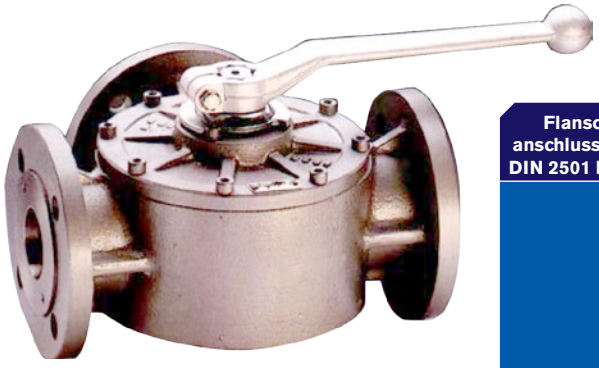

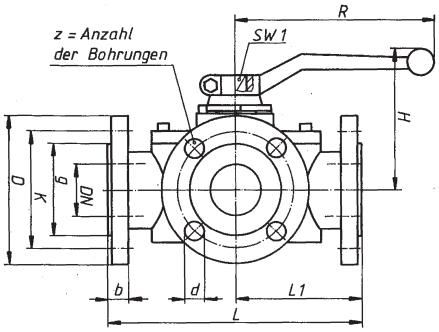

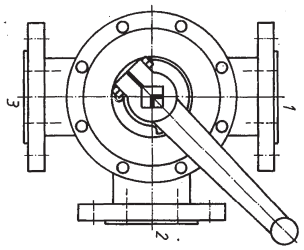

Flansch-anschlussmaße DIN 2501 Blatt 1	DN	PN	L	L1	D	g	K	b	z	d	H	R	SW 1	Gew.	Baureihen-Bezeichnung Schema T	Baureihen-Bezeichnung Schema L
	mm	bar	mm	mm	mm	mm	mm	mm	mm	mm	mm	mm	mm	kg	Pos.I, Pos.II, Pos.III, Pos.IV	Pos.I, Pos.II, Pos.III, Pos.IV
PN 10-16 Glatte Dichtleiste*	50	16	230	115	165	102	125	20	4	18	145	500	22	35,0	DUF T 016.050	DUF L 016.050
	65	16	290	145	185	122	145	22	4	18	155	500	22	47,0	T 016.065	L 016.065
	80	16	310	155	200	138	160	20	8	18	185	600	32	63,0	T 016.080	L 016.080
	100	16	350	175	220	158	180	20	8	18	195	600	32	84,0	T 016.100	L 016.100
PN 25 Glatte Dichtleiste*	50	25	230	115	165	102	125	20	4	18	145	500	22	35,0	DUF T 025.050	DUF L 025.050
	65	25	290	145	185	122	145	22	8	18	155	500	22	47,0	T 025.065	L 025.065
PN 40 Glatte Dichtleiste*	50	40	230	115	165	102	125	20	4	18	145	500	22	35,0	DUF T 040.050	DUF L 040.050

* Weitere Formen der Flansch-Dichtflächen auf Anfrage.

Werkstoffe	PN	DN	Typ 1	Typ 2
Gehäuse	10-40	50-100	Stahl	Stahl
Kugel	10-40	50-100	Sphäroguss, hartverchromt	Sphäroguss, hartverchromt
Dichtungen	10-40	50-100	NBR	PTFE

Bitte Baureihen-Bez. und Typ angeben:
DUF (T/L) XXX.XXX / Typ (1 o. 2)

- Der Schaltgriff gehört zum Lieferumfang.
- Bei Kugelhähnen mit Dichtungen aus PTFE werden im Normalfall O-Ringe aus FPM eingebaut.
- Sonderausführungen auf Anfrage.

Alle Angaben vorbehaltlich Änderungen und Schreibfehlern. | Stand: 27.02.15